deyma
LA MANCHA S.L.

REF. DEYE21

FICHA TÉCNICA

Decantador de gravedad

DEPURACIÓN | POTABILIZACIÓN | DESALACIÓN | CALDERERÍA GENERAL

Decantador de gravedad

REF. DEYE21

Ficha Técnica

EQUIPOS

Descripción General

Este equipo consigue, mediante la acción de la gravedad, que los fangos decanten hacia la parte inferior, siendo estos arrastrados por las rasquetas en forma de espiral hacia la poceta central de extracción, llamado también pozo de lodos.

En el proceso de decantación se produce la sedimentación y se consigue eliminar gran parte de los sólidos en suspensión y gran parte de la materia orgánica.

De igual forma los flotantes son arrastrados por las rasquetas superficiales, siendo conducidos hasta el buzón o caja de salida de flotantes.

El agua tratada es recogida por un canal perimetral y conducida al siguiente proceso del tratamiento de la EDAR.

El accionamiento de este equipo puede ser perimetral o central. Disponiendo en Deyma La Mancha de ambos modelos.

Elementos del equipo

- Pivote central
- Campana de tranquilización
- Aliviadero perimetral
- Puente u barrederas
- Deflector radial de arrastre de grasas
- Rasqueta de grasas
- Tolva recogida de flotantes
- Carro tractor

Deyma La Mancha, S.L. | All rights reserved | 2018
Se reserva el derecho a modificar cualquier información

Decantador de gravedad

REF. DEYE21

Ficha Técnica

EQUIPOS

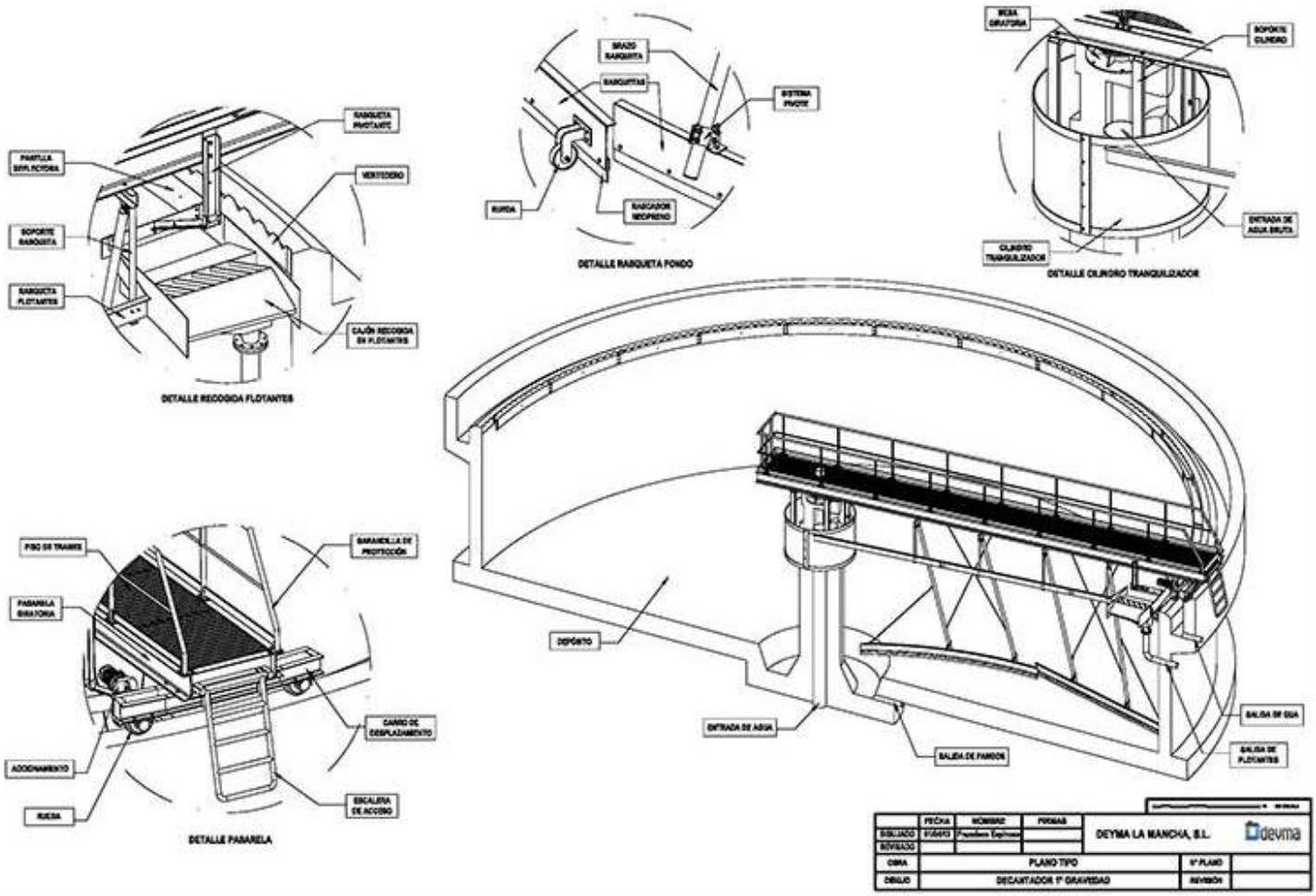

Marca	Denominación	Marca	Denominación	Marca	Denominación
1	Plantilla deflectora	10	Rasquetas	19	Rueda
2	Soporte rasqueta	11	Brazo rasqueta	20	Escalera de acceso
3	Rasqueta flotantes	12	Mesa giratoria	21	Carro de desplazamiento
4	Rasqueta pivotante	13	Soporte cilindro	22	Barandilla de protección
5	Vertedero	14	Cilindro tranquilizador	23	Depósito
6	Cajón recogida de flotantes	15	Entrada de agua bruta	24	Entrada de agua
7	Rueda	16	Piso de tramex	25	Salida de fangos
8	Rascador neopreno	17	Pasarela giratoria	26	Salida de flotantes
9	Sistema pivote	18	Accionamiento	27	Salida de agua

Deyma La Mancha, S.L. | All rights reserved | 2018
Se reserva el derecho a modificar cualquier información